ALPENTA

Vzduchotechnické jednotky Aerostar

AEROSTAR

VĚTRÁNÍ PRO SEGMENT DOMÁCNOSTÍ

AEROSTAR GROUP

Výrobce moderních energeticky účinných ventilačních zařízení Aerostar

Proč právě my?

Vyrábíme celou řadu zařízení pro větrání a klimatizaci: vzduchotechnické jednotky s různým výkonem (od 300 do 100,000 m^3/ h), potrubní ventilační zařízení; chladicí a klimatizační zařízení, chladiče, fan coily; průmyslové adsorpční odvlhčovače.

Za posledních 13 let naší práce nám důvěřuje více než **7500** klientů z celého světa.

Naše výhody:

Komplexní řešení pro úsporu energie

Záruka až 3 roky

Servisní služba 24/7

Pouze důvěryhodné a vysoce kvalitní komponenty

punker · twe group smart nonwoven solutions · ABB · Schneider Electric · ROENEST GROUP · APAPS AEROSIO STRUCTURES FOR AIR HANDLING UNITS · KLINGENBURG ENERGIERÜCKGEWINNUNG · SIEMENS · ZIEHL-ABEGG · GRUNDFOS · WILO · SPECIALE

Aktuální parametry zařízení jsou dostupné ve výběrovém programu AeroSelect. Nezapomeňte je zkontrolovat u svého manažera.

Větrání pro segment domácností

Moderní bydlení je hlavně o pohodlí, bezpečnosti a energetické efektivnosti. Větrání v bytě nebo v domě má zásadní vliv na zdraví jejich obyvatel. Poskytuje pocit pohody a zdravého spánku. Ventilační systém udržuje požadovanou hladinu kyslíku ve vzduchu a reguluje obsah CO2. Chrání před prachem a nečistotami. Filtry zajišťují dodávat do místnosti pouze čistý a čerstvý vzduch z venkovního prostředí.

UDRŽUJE OPTIMÁLNÍ VLHKOST V MÍSTNOSTI

Poskytuje správnou hydratační rovnováhu pokožky a vlasů bez vysušení. Statické povrchové napětí zmizí a v bytě není téměř žádný prach.

VĚTRÁNÍ NENÍ ALTERNATIVOU VENTILACE

Větrání neposkytne příjemné klima a potřebné parametry vzduchu.
Otevřená okna jsou zdrojem hluku, prachu, nepříjemných pachů a hmyzu z ulice, studeného průvanu, ale jsou hlavně velkou příčinou tepelných ztrát.

Co získáte?

Tiché vybavení, které nebude zasahovat do vaší práce nebo odpočinku.

Díky energeticky nejúčinnějším komponentům ušetříte na účtech za elektřinu.

Všechny jednotky jsou vybaveny vestavěným Wi-Fi modulem, který umožňuje ovládat základní parametry zařízení Aerostar pomocí smartphonu z jakékoli části světa.

Snadná instalace a konfigurace zařízení, protože je dodáváno se systémem "Plug-and-Play".

Zařízení je dodáváno v kompaktním pouzdře, snadno se přizpůsobí interiéru.

Všechny jednotky získáte s již vestavěnou automatizací. Řídicí jednotky a všechny ovládací prvky jsou nakonfigurovány a připraveny k použití.

Aktuální parametry zařízení jsou dostupné ve výběrovém programu AeroSelect. Nezapomeňte je zkontrolovat u svého manažera.

POHODLÍ PŘI POUŽÍVÁNÍ ZAŘÍZENÍ

Díky vestavěné automatizaci jsou k dispozici následující funkce:

- ovládání ventilů pomocí servopohonů, parního zvlhčování a dalších dostupných možností.
- plynulé udržování teploty přiváděného vzduchu;
- automatický restart jednotky po výpadku napájení;
- omezení rozsahu nastavených hodnot nastavitelných parametrů.
- udržování teploty přiváděného vzduchu;
- poplašný systém zobrazující poruchu na displeji smartphonu nebo dálkovém ovládacím panelu (volitelně);
- příjem signálu o kontaminaci filtrů;
- volné chlazení – technologie chlazení místnosti prostředím bez použití kompresorů a dalších energeticky náročných zařízení;

AEROSTAR APP – ovládání klimatizační techniky pomocí chytrého telefonu

To umožňuje:

- řídit parametry provozu zařízení;
- spravovat nastavení;
- kontaktovat servisní podporu společnosti AEROSTAR kdykoli 24 hodin denně, 7 dní v týdnu;
- zkontrolovat všechna nastavení na jedné obrazovce;
- nastavit individuální rozvrh;
- přijímat okamžitá oznámení o nehodách nebo mimořádných událostech.

Jednotky jsou často instalovány v těžko přístupných větracích komorách.

Aplikace umožňuje rychlou změnu nastavení a není nějak vázána na geografickou polohu: je možné ovládat provoz instalace, a to jak ze sousední místnosti, tak odkudkoli na světě, což je zvláště důležité v případě vyšší moci.

Pro zařízení se systémem **IOS**

Pro zařízení se systémem **ANDROID**

S aplikací Aerostar můžete zařízení ovládat sami, bez speciálních znalostí.

Aktuální parametry zařízení jsou dostupné ve výběrovém programu AeroSelect. Nezapomeňte je zkontrolovat u svého manažera.

SLIMSTAR

TYP JEDNOTKY
Kompaktní multifunkční stropní jednotka s deskovým rekuperátorem.

VÝKON
Až 2400 m3/h

OBLAST POUŽITÍ
jakýkoli typ prostorů, jako jsou: soukromé domy, byty, restaurace, salony, dílny, školy, kancelářské budovy a dokonce i "čisté" prostory s vysokými požadavky na kvalitu vzduchu.

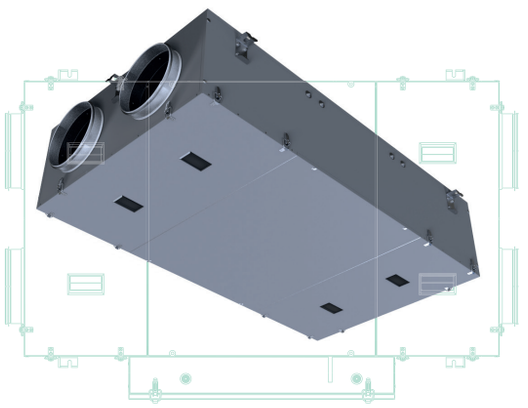

Snadné ovládání kdykoli a odkudkoli na světě se všemi praktickými zařízeními.

Efektivní rekuperace tepla. Šetří až 79 % nákladů na energii a provoz díky energeticky nejúčinnějším komponentům.

Ultra kompaktní pouzdro. Tloušťka panelů pouzdra je 30 mm. Spolehlivá tepelná a zvuková izolace díky sendvičovým panelům z fólie a minerální vlny.

Pohodlná údržba jednotky díky odnímatelným dveřím.

Konstrukce jednotky SLIMSTAR s kruhovým připojením (<1000 m3)

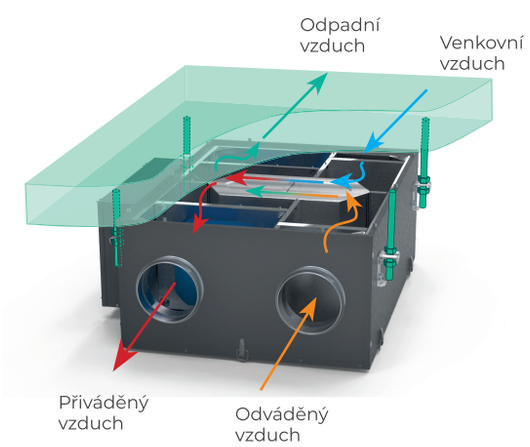

Technické údaje	Výška (H, mm)	Šířka (B, mm)	Délka (L, mm)	Nohy (mm)	Velikost připojovaného vzduchového potrubí
SS 250 EC	295	720	1100	-	ø 160
SS 500 EC	300	845	1350	-	ø 200
SS 750-1000 EC	390	980	1600	-	ø 250

Modifikace jednotky SLIMSTAR s hranatým připojením (>1000 m3)

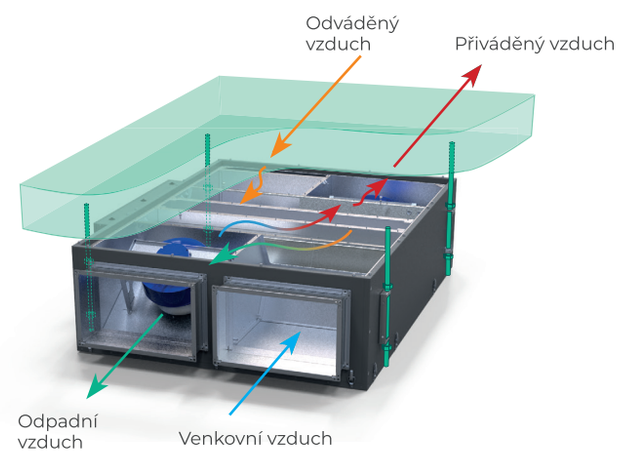

Technické údaje	Výška (H, mm)	Šířka (B, mm)	Délka (L, mm)	Nohy (mm)	Velikost připojovaného vzduchového potrubí
SS 1500 EC	500	1445	1960	-	(a×b) 500x300
SS 2000 EC	500	1845	1960	-	(a×b) 600x300

Další možnosti

- Vodní topení
- Elektrické topení
- Vodní chlazení
- Chlazení chladivem
- Bypass
- Připojení senzoru kvality vzduchu / senzoru vlhkosti
- Parní zvlhčování

Aktuální parametry zařízení jsou dostupné ve výběrovém programu AeroSelect. Nezapomeňte je zkontrolovat u svého manažera.

Realizované projekty

Rezidenční komplex “Lisova Kazka”, Kyiv, Okres Desnyanskyi

Rezidenční komplex “Panorama”, Dnipro

Rezidenční komplex “Jack House”, Kyiv

Chatová obec “Green Hills” (sportovní zařízení), Vesnice Vita-Poshtova

Rezidenční komplex Respublika (škola a mateřská škola), Kyiv

Obchodní centrum “Avenue 53”, Kyiv

Hotel Ribas Karpaty, Bukovel

Restaurace KFC, Kyiv

Obchodní centrum “TSARSKY City Resort”, Kyiv

Obchodní centrum “Cloud Square”, Vinnytsia, Soborna Str.

Ibis Hotel, Kyiv

Obchodní centrum Hillfort, Kyiv, 7 Mykhailivska Str.

Aktuální parametry zařízení jsou dostupné ve výběrovém programu AeroSelect. Nezapomeňte je zkontrolovat u svého manažera.

Realizované projekty

Rezidenční komplex
“Smart Plaza Polytech”, Kyiv

Rezidenční komplex
“Green Wood”, Odesa

Rezidenční komplex
“Premier Tower”, Vinnytsia

Mateřská škola “Academy
Ecoland” v Rezidenčním
komplexu “Tetris Hall”, Kyiv

Lyceum “Design-education”,
Boryspil

Kino “Krakiv”, Kyiv,
Rusanivska Embankment

Ukrainian IT-factory
UNIT Factory, Kyiv

Unit City Campus B11, B14, B15,
Kyiv, Sim'i Khokhlovykh Str.

Warehouse complex
of “BaDM” corporation,
Dnipro

Novus, Kyiv, Bohatyrska Str.

Rezidenční komplex
“Smart Plaza Obolon”, Kyiv

Aktuální parametry zařízení jsou dostupné ve výběrovém programu AeroSelect. Nezapomeňte je zkontrolovat u svého manažera.

Aerostar Group

KYIV
03061, 95-g Vidradny Ave., office 315
tel.: +38 (044) 35 121 35
office@aerostar.ua

AEROSTAR FACTORY
03061, Kyiv, Vidradny Ave., 95-B2
tel.: +38 (044) 35 121 35
office@aerostar.ua

ODESSA
65012, str. V. Chornovola 4, office 35
tel: +38 (067) 536 06 61 / +38 (067) 404 05 32 / +38 (067) 404 05 82
odessa@aerostar.ua

DNIPRO
49000, 76 Dmytro Yavornytskoho Ave., office 206
tel.: +38 (067) 454 61 84 / +38 (067) 656 62 09 / +38 (067) 209 57 95 / +38 (067) 650 78 93
dnipropetrovsk@aerostar.ua

HARKIV
61022 str. Ivanivska 1, office 35
tel.: +38 (057) 70 784 85
kharkiv@aerostar.ua

LVIV
79015, Geroiv UPA str. 73, office 307
tel.: +38 (067) 236 15 30 / +38 (067) 209 57 97
lviv@asys.com.ua

VINNYTSYA
street 600th anniversary, 25, 3rd floor, office 40
tel.: +38 (067) 656 62 12
lviv@asys.com.ua

alpenta.com